Haiti

Ref. 233170..1

Традиционные и неброские формы воссоздают стиль в поиске новых ощущений. Эта коллекция - прославленная революция, которая врывается в частное пространство дома и превращает традиционную ванную комнату в по-настоящему стильное помещение.

Прямоугольная чугунная ванна с противоскользящим покрытием и ручками

Включает ручки: 2
Вместимость воды (л): 145
Внутренняя высота (мм): 420
Внутренняя длина (мм): 1190
Внутренняя ширина (мм): 630
Заземление
Количество людей: 1
Конструкция для монтажа: Без каркаса
Материал: Чугун
Тип противоскользящей поверхности: Дополненная
Тип установки: Врезная, С фронтальной панелью
Форма: Прямоугольная
выпускную трубу: Не включает

Цвета и отделки

Как сформировать полный артикул
Замените "…" нужным кодом отделки или цвета

00 Белый

Размеры

Длина: 1400 mm.
Ширина: 750 mm.
Высота: 400 mm.

Технические чертежи

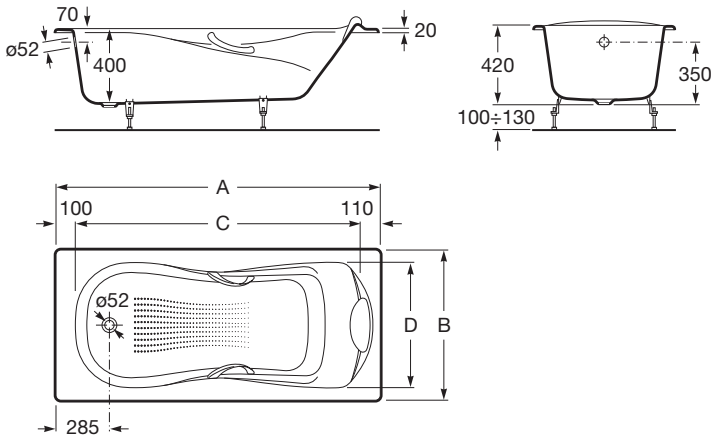

© Copyright 2018, Roca Sanitario, S.A. - All rights reserved